AKRON®
BRASS COMPANY

TABLE OF CONTENTS

STYLE 3353 TUCKAWAY™ ELECTRIC ROOF TURRET INSTALLATION, OPERATING, AND MAINTENANCE INSTRUCTIONS

English . . . . . 1 - 8

Deutsch . . . . . 9 - 16

STYLE 3353 TUCKAWAY™ ELECTRIC ROOF TURRET
INSTALLATION, OPERATING, AND MAINTENANCE INSTRUCTIONS

The following is intended to provide the basic instructions for installation, operation and maintenance of the TuckAway electric monitor, and to assist in attaining the best possible performance from the unit. Read and understand these operating instructions before use.

TOOLS REQUIRED

- Utility Knife
- Medium Phillips screwdriver
- Small Phillips screwdriver
- Medium flat screwdriver
- Small flat screwdriver
- 1/2 inch hex head wrench
- Electrician's pliers (multipurpose, stripping and crimping)

PRODUCT RATINGS

Maximum Motor Current Draw:

12 volt versions	14.0 amps each for elevation and rotation motors
	3.0 amps for nozzle pattern motor
24 volt versions	7.5 amps each for elevation and rotation motors
	1.5 amps for nozzle pattern motor

Normal Operating Current: (Depending on operating conditions–pressure, flow, etc.)

12 volt versions	3.0 to 10.0 amps each for elevation, rotation, and stow motors
	0.7 amps for nozzle pattern motor
24 volt versions	2 - 5 amps each for elevation and rotation motors
	0.4 amps for nozzle pattern motor

Minimum Voltage: (Truck engine must be operating for proper voltage requirement.)

All 12 volt motors: 11.5 volts while operating

All 24 volt motors: 23 volts while operating

Maximum Flow: 1000 gpm (3800 lpm)

Maximum Pressure: 200 psi (14 bar)

PRODUCT WARNINGS

WARNING: For fire fighting use only by trained fire fighters.

⚠ WARNING: Charge the unit slowly. Rapid charging may cause a pressure surge that has the potential to cause an injury, or damage the monitor.

WARNING: Aim the unit in a safe direction before pumping water through it. (i.e. Away from power lines)

⚠ WARNING: Although the logic circuit board includes a water-resistant coating, it is important to keep water out of the control and logic boxes. Prolonged exposure to water will cause damage. When the cover of the control or logic box is removed, check that the O-ring under the cover is intact and free of dirt and debris.

WARNING: The TuckAway monitor uses current limiting for both the monitor and nozzle. Use only appropriate Akron Brass Company nozzles.

WARNING: Do not use the electric controls when the override cranks are being used or are in position for use.

⚠ WARNING: Replace the identification tags if they should become worn or damaged.

⚠ WARNING: DO NOT exceed the maximum pressure or flow ratings of the monitor. Exceeding these ratings

⚠ may lead to an injury or may cause damage to the monitor.

WARNING: DO NOT install shutoffs on the outlet of the TuckAway electric monitor. Shutoffs increase the ⚠ potential for pressure surges due to water hammer, which have the potential to cause an injury or damage the monitor.

WARNING: If not equipped with an automatic drain valve, drain the TuckAway monitor after use to prevent ⚠ "freeze damage".

WARNING: Ensure the thread on the nozzle swivel matches the thread on the monitor outlet. Do not over ⚠ tighten the nozzle onto the unit.

WARNING: The TuckAway monitor, nozzle, logic box and field adjustable stops are made for optimal ⚠ performance. Do not alter in any manner.

WARNING: The TuckAway monitor was designed for use with the Akromatic nozzle. Use of any other ⚠ nozzle could affect the speed or operation of the unit and should be tested before being put into service.

WARNING: Make the connection of the vehicle battery the final step.

⚠

MECHANICAL MONITOR ATTACHMENT

WARNING: INSUFFICIENT STRUCTURAL SUPPORT CAN LEAD TO FAILURE, WHICH HAS POTENTIAL ⚠ TO CAUSE AN INJURY. THEREFORE, ADDITIONAL STRUCTURAL SUPPORT AT THE INLET FLANGE OR AT THE INLET ELBOW (Figure 1) MAY BE REQUIRED. (Contact Akron Brass Customer Service for assistance.)

The TuckAway monitor is to be mounted on the waterway with eight 5/8" bolts and nuts of grade five minimum and suitable washers with a minimum of six threads engagement. The bolts must be tightened in a criss-cross pattern progressively increasing tightening torque to a maximum of 100 lb.ft.dry.

ELEVATION STOPS

The elevation stops set the boundaries for the area that the monitor is allowed to travel. The monitor is shipped with a stop in location 2 which gives a ± 90° travel (See Figure 2). The ± 45° travel is achieved by adding stops in location 1 & 3 and a plug in location 2. Both the plugs and the stops have a 1/2" hex head. Refer to Figure 2 to determine which stop location is needed for the desired rotation.

ROTATIONAL STOP

The rotation stops set the boundaries for the area that the monitor is allowed to travel. The monitor is shipped with stops in location 2 & 3 which gives a ± 90° travel (See Figure 2). The ± 45° travel is achieved by adding stops in location 1 & 4. Both the plugs and the stops have a 1/2" hex head. Refer to Figure 2 to determine which stop location is needed for the desired rotation.

MECHANICAL ATTACHMENT OF THE LOGIC BOX

The TuckAway logic box must be mounted close enough to the monitor to allow the wiring harness to reach the monitor. The logic box overall dimensions and mounting hole dimensions are given in Figure 3.

ELECTRICAL INSTALLATION INSTRUCTIONS

A. CONTROLLER ELECTRICAL ATTACHMENT

These instructions are for attaching the customer interface to the logic box.

STEP 1 Determine the length of cable needed to reach the logic box, add 6" and then cut the remainder off.

STEP 2 Remove the cable grip nut for the appropriate cable from the logic box, DO NOT REMOVE THE CABLE GRIP. Thread cable grip nut on the cable with the threads facing out. On the same end of the cable, remove 6 inches of the outer casing of the cable and strip back 3/8" from each of the wires.

STEP 3 Loosen the 6 logic box cover screws and set the logic box cover aside. Thread the wires through the "control box hole" in the logic box (see Figure 3). Pull enough cable through the cable grip to ensure a good fit. Tighten the cable grip nut and attach the individual wires to the

proper terminals.

B. MONITOR AND VEHICLE BATTERY ELECTRICAL ATTACHMENT

These instructions are for attachment of the monitor wiring harness (TB3) and the vehicle battery (TB2).

WARNING: The recommended wire size for the vehicle battery power lead (TB2) is 10 AWG wire. If smaller diameter wiring is used, no less than 12 AWG, a minimum 11.5 volts is needed at the power leads (TB2) when under a load (operating).

⚠ **STEP 4** Remove the cable grip nut for the appropriate cable from the logic box (see Figure 3), DO NOT REMOVE THE CABLE GRIP. Thread the cable grip nut on the correct cable with the threads facing out.

STEP 5 Loosen the 6 logic box cover screws and set the logic box cover aside. Thread the cable through the correct logic box cable grip (see Figure 3). Pull enough cable through the cable grip to ensure a good fit. Tighten the cable grip nut and attach the individual wires to the proper terminals (see wiring diagram, Figure 4). Reattach the logic box cover and secure with the 4 screws.

OPERATING INSTRUCTIONS

A. JOYSTICK CONTROLLER OPERATION

The joy stick controller is used to control the monitor and nozzle.

1. To change the horizontal monitor position toward the right or left:
   Move the joystick toward “RIGHT” or “LEFT” respectively, as labeled on the controller, until the desired position is reached.
2. To change the vertical monitor nozzle position upward or downward:
   Move the joystick toward “RAISE” or “LOWER” respectively, as labeled on the controller, until the desired position is reached.
3. To change the nozzle pattern toward the straight stream or fog position:
   Press the toggle on the top of the joystick toward “STRAIGHT” or “FOG” respectively, as labeled on the controller, until the desired nozzle position is reached.

B. MANUAL OVERRIDE CONTROLS

The manual override control is to be used only when the power to the monitor is off. A single override crank with a 1/4” hex drive is provided and attached to the monitor for use on both the horizontal and vertical override controls. To use the manual override, insert the hex drive end of the override crank into the hexagon shaped hole on the shaft end opposite the motor. Rotate the override crank in the desired direction to aim the monitor. The crank is not intended for use while flowing water, but rather to stow a non-working monitor for transport to repair facilities.

WARNING: When the override crank is no longer in use, put it back in the storage position. Do not use the electric controls when the override crank is being used or is in position for use.

⚠

MAINTENANCE INSTRUCTIONS

Your TuckAway monitor and nozzle should be inspected prior to and after each use to ensure it is in good operating condition. Periodically, an unanticipated incident may occur where the unit is misused in a manner that is inconsistent with standard operating practices. A partial

list of potential misuses includes:

- Operating above the maximum rated pressure or flow.
- Prolonged exposure to temperatures above 130°F, or below -25°F.
- Operating in a corrosive environment.
- Having the TuckAway nozzle hit a fixed object during operation or transportation.
- Other misuse that might be unique to your specific environment.

Also, there are many “tell tale” signs that indicate repair is in order, such as:

- Controls that are either inoperable or difficult to operate.
- Excessive wear
- Poor discharge performance
- Water leaks.

If any of the above situations are encountered, the TuckAway monitor should be taken out of service, repaired, and tested by a qualified technician before placing back in service.

A. MOTOR REPLACEMENT

To replace the horizontal, vertical motors:

1. Disconnect power from the unit.
2. Loosen and remove the 4 socket screws from the gearbox housing
3. Slowly remove the motor assembly and gearbox housing from the unit.
   Important: Make sure the internal gear remains in place, (hold with a screwdriver), to avoid gear alignment problems.
4. Loosen and remove the 4 socket head cap screws from the inside of the gearbox housing that hold the housing and the motor assembly together.
5. Remove the gearbox housing from the motor assembly.
6. Replace both O-ring seals on the gearbox housing.
7. Attach the new motor assembly to the gearbox housing, making sure all 4 screws are tight.
8. Install the motor and gearbox housing assembly to the unit making sure all 4 socket screws are tight. It may be necessary to rotate the motor slightly to get the motor gear to line up with the gears inside the gearbox. Hint: Use the override crank manual.
9. Restore power to the unit.
10. Test the operation of the unit.

Call Akron Brass Technical Service if any problems are encountered.

Figure 1

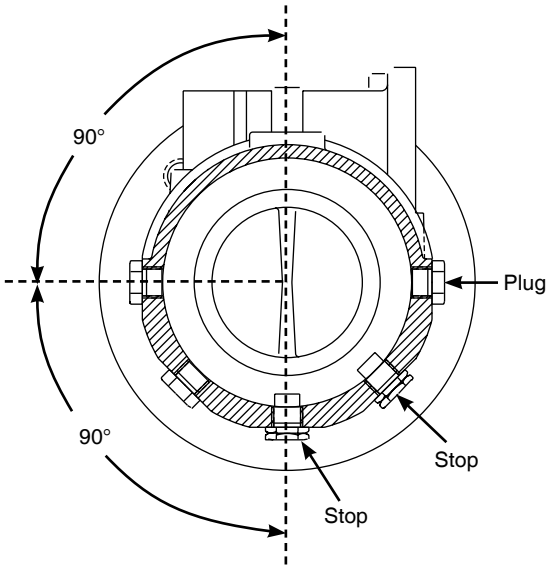

90° ROTATION
(Factory Set)

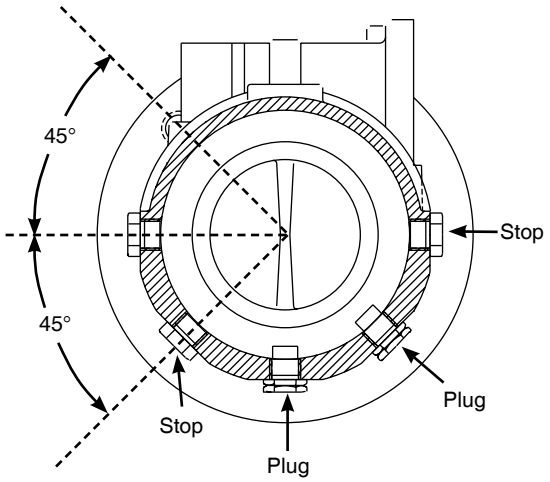

45° ROTATION

TOP VIEW - DEPLOYED

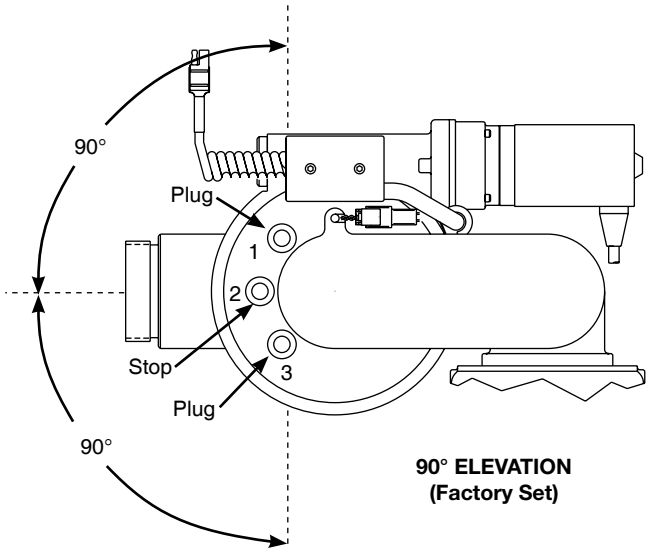

90° ELEVATION
(Factory Set)

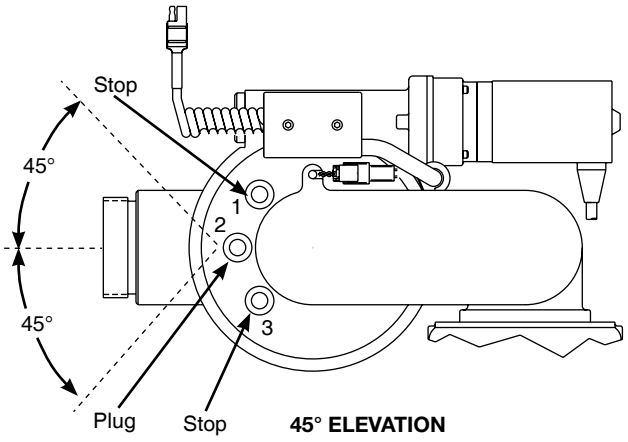

45° ELEVATION

SIDE VIEW

Figure 2

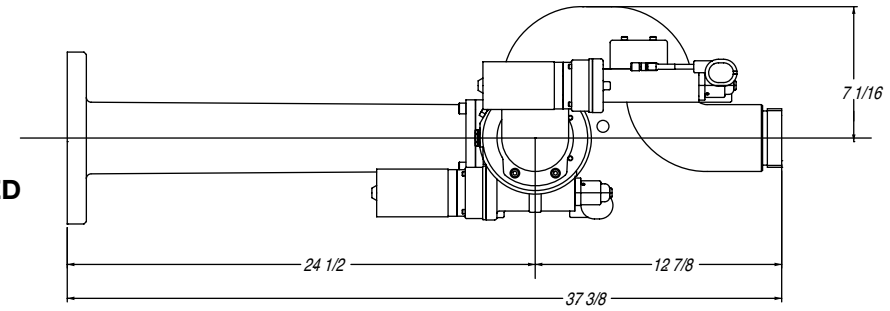

TOP VIEW - DEPLOYED

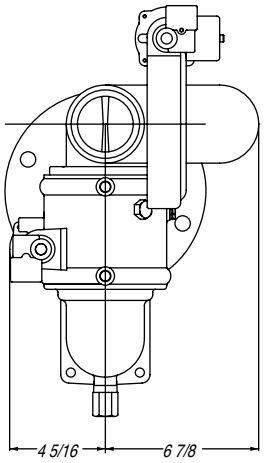

FRONT VIEW - DEPLOYED

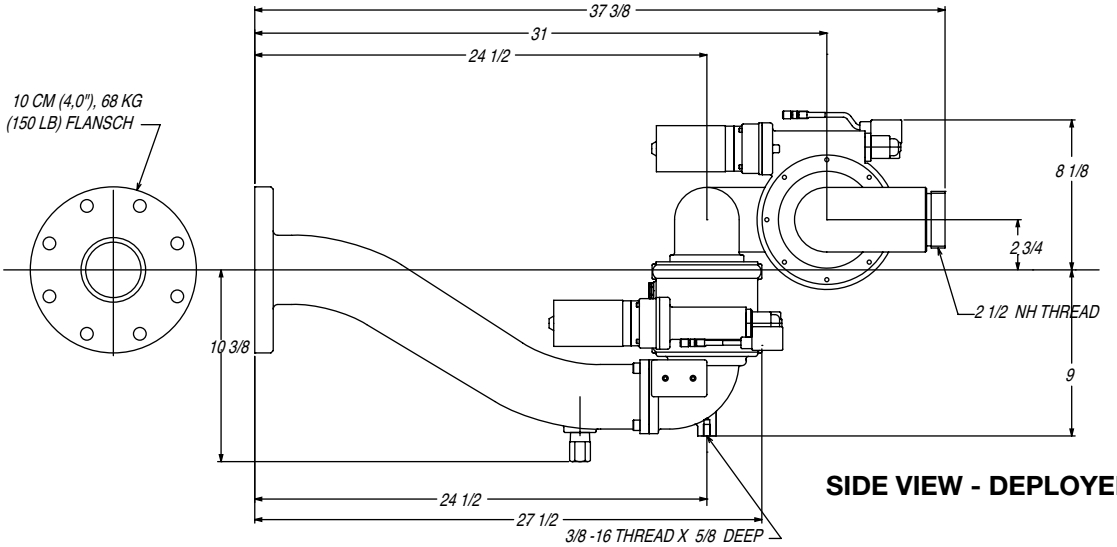

SIDE VIEW - DEPLOYED

ELEVATION MOTOR

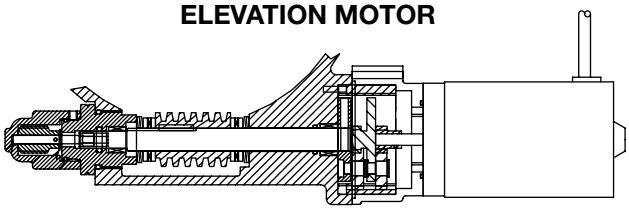

ROTATION MOTOR

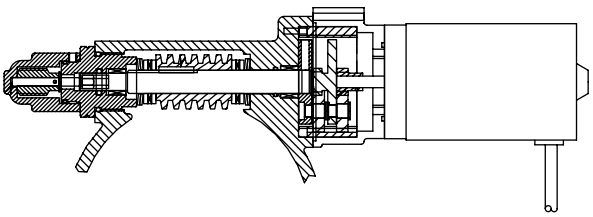

Figure 3

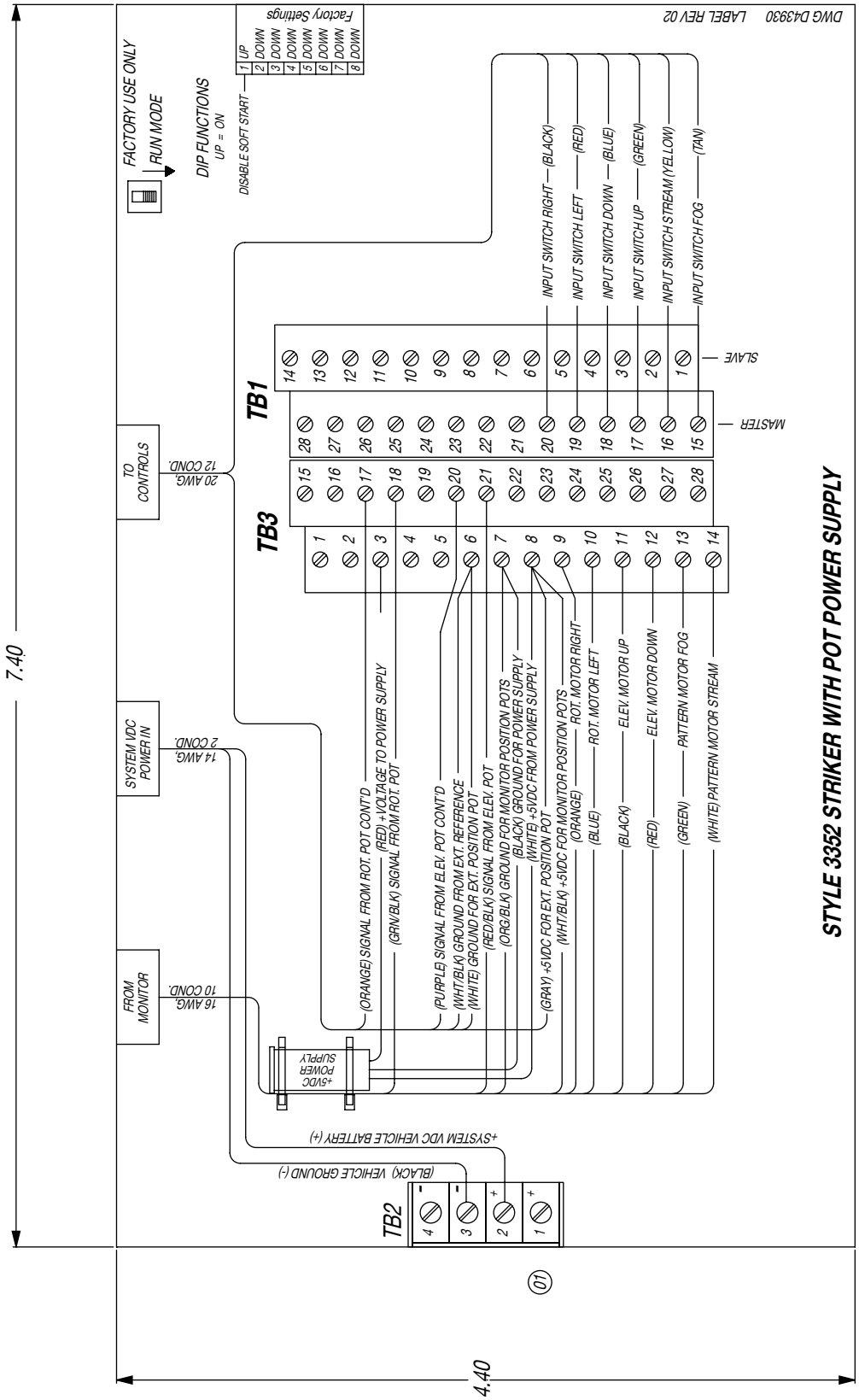

B. DIP SWITCH SETTINGS

The switches are factory set at:

	1	2	3	4	5	6	7	8
On	● Soft Start							
Off		●	●	●	●	●	●	●

Figure 4

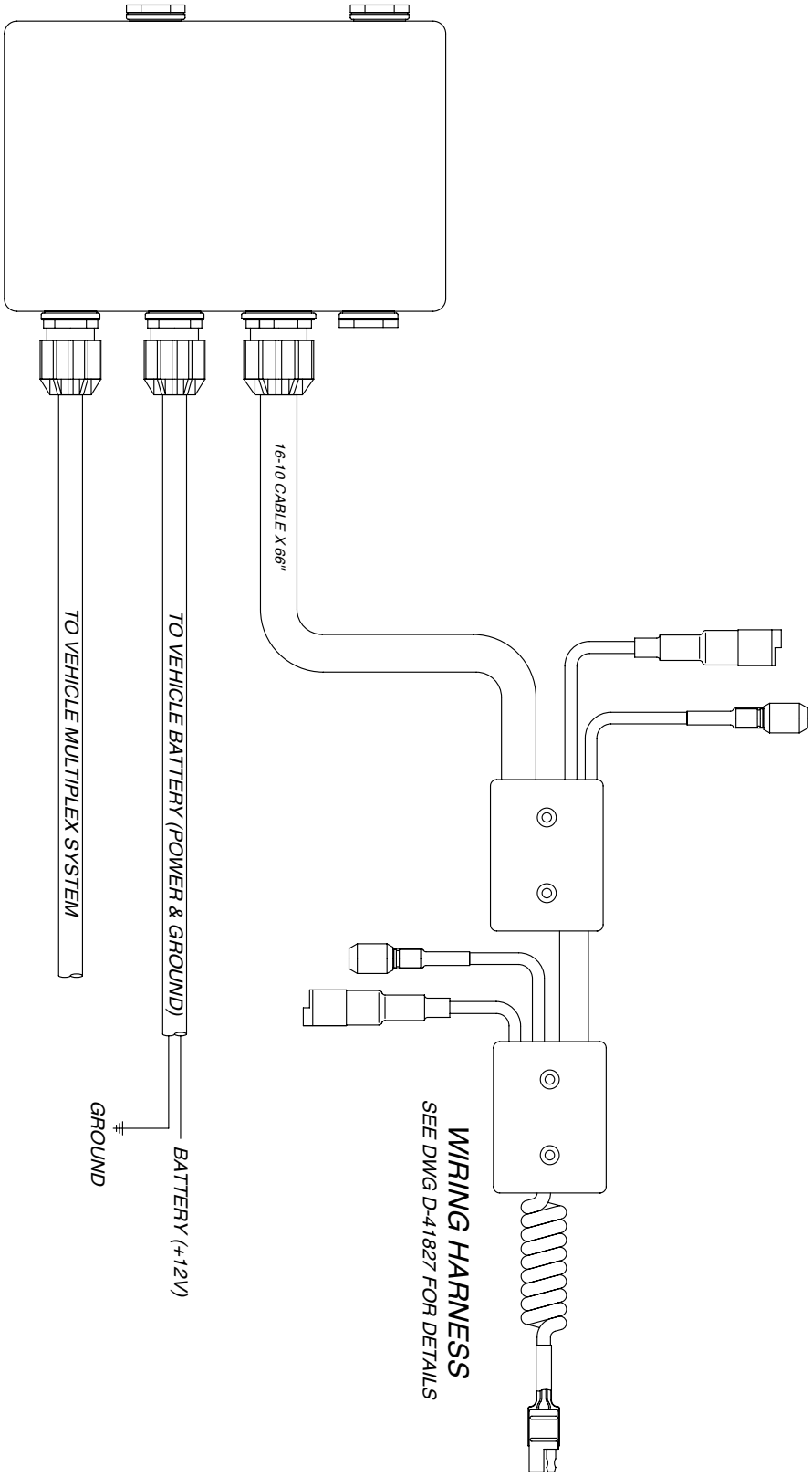

AKRON BRASS COMPANY

Tested... Proven... Trusted.

ISO 9001 REGISTERED COMPANY

PHONE: 330.264.5678 or 800.228.1161 I FAX: 330.264.2944 or 800.531.7335 I akronbrass.com

REVISED: 01/12

WARRANTY AND DISCLAIMER: We warrant Akron Brass products for a period of five (5) years after purchase against defects in materials or workmanship. Akron Brass will repair or replace product which fails to satisfy this warranty. Repair or replacement shall be at the discretion of Akron Brass. Products must be promptly returned to Akron Brass for warranty service.

We will not be responsible for: wear and tear; any improper installation, use, maintenance or storage; negligence of the owner or user; repair or modification after delivery; damage; failure to follow our instructions or recommendations; or anything else beyond our control. WE MAKE NO WARRANTIES, EXPRESS OR IMPLIED, OTHER THAN THOSE INCLUDED IN THIS WARRANTY STATEMENT, AND WE DISCLAIM ANY IMPLIED WARRANTY OF MERCHANTABILITY OR FITNESS FOR ANY PARTICULAR PURPOSE. Further, we will not be responsible for any consequential, incidental or indirect damages (including, but not limited to, any loss of profits) from any cause whatsoever. No person has authority to change this warranty.

© Akron Brass Company. 2012 All rights reserved. No portion of this can be reproduced without the express written consent of Akron Brass Company.

ELEKTRISCHER DACH-WASSERWERFER TUCKAWAY™
INSTALLATIONS-, BETRIEBS- UND WARTUNGSANLEITUNG

Das vorliegende Dokument dient zur Bereitstellung von grundlegenden Anleitungen für die Installation, den Betrieb und die Wartung des elektrischen Wasserwerfers TuckAway und hilft dabei, die bestmögliche Leistung aus dem Gerät zu holen. Lesen Sie sich den Inhalt dieser Betriebsanleitung vor dem Gebrauch aufmerksam durch.

BENÖTIGTE WERKZEUGE

- Universalmesser
- Mittelgroßer Kreuzschlitzschraubenzieher
- Kleiner Kreuzschlitzschraubenzieher
- Verdrahtungszangen (universal, abziehen und crimpen)
- Mittelgroßer Flachkopfschraubenzieher
- Kleiner Flachkopfschraubenzieher
- 1/2 Zoll Inbusschlüssel

LEISTUNGSMERKMALE DES PRODUKTS

Maximale Stromaufnahme durch den Antrieb:

12-Volt-Versionen Jeweils 14,0 A für Antriebe für vertikales und horizontales Schwenken
3,0 A für Antrieb für Strahlrohrmuster

24-Volt-Versionen Jeweils 7,5 A für Antriebe für vertikales und horizontales Schwenken
1,5 A für Antrieb für Strahlrohrmuster

Normaler Betriebsstrom: (In Abhängigkeit von den Betriebsbedingungen: Druck, Durchfluss usw.)

12-Volt-Versionen Jeweils 3,0 bis 10,0 A für Antriebe für vertikales und horizontales Schwenken und Verstauen
0,7 A für Antrieb für Strahlrohrmuster

24-Volt-Versionen Jeweils 2 - 5 A für Antriebe für vertikales und horizontales Schwenken
0,4 A für Antrieb für Strahlrohrmuster

Mindestspannung: (Der Motor des Nutzfahrzeugs muss sich für den richtigen Spannungsbedarf im Betrieb befinden.)

Sämtliche 12-Volt-Antriebe: 11,5 V während des Betriebs
Sämtliche 24-Volt-Antriebe: 23 V während des Betriebs

Maximale Durchflussleistung: 3800 l/min (1000 G/min)
Maximaler Betriebsdruck: 14 bar (200 psi)

WARNHINWEISE ZUM PRODUKT

⚠ WARNHINWEIS: Ausschließlich für den Einsatz in der Brandbekämpfung und durch geschultes Feuerwehrpersonal bestimmt.

⚠ WARNHINWEIS: Das Gerät langsam laden. Ein zu schnelles Laden kann einen Druckstoß verursachen, der zu Verletzungen oder Schäden am Wasserwerfer führen kann.

⚠ WARNHINWEIS: Das Gerät in eine sichere Richtung zielen, bevor Wasser hindurchgepumpt wird. (D.h., nicht in Richtung von Stromleitungen)

⚠ WARNHINWEIS: Obgleich die Logikleiterplatte wasserbeständig beschichtet ist, muss unbedingt darauf geachtet werden, dass kein Wasser in den Steuer- und Logikkasten eindringt. Ein längeres Ausgesetztsein an Wasser verursacht Schäden. Wird die Abdeckung der Steuerung oder des Logikkastens abgenommen, darauf achten, dass der unter der Abdeckung befindliche O-Ring intakt und frei von Schmutz und Sand ist.

⚠ WARNHINWEIS: Der TuckAway-Wasserwerfer verwendet für die Sicherheitssperrfunktion von Wasserwerfer und Strahlrohr eine Strombegrenzung. Ausschließlich geeignete Strahlrohre von Akron Brass Company verwenden.

⚠ WARNHINWEIS: Die elektrische Steuerung nicht verwenden, wenn die Übersteuerungshandräder verwendet werden oder sich diese zu deren Einsatz in Position befinden.

⚠ WARNHINWEIS: Die Identifikationsetiketten ersetzen, wenn diese abgenutzt oder beschädigt sind.

⚠ WARNHINWEIS: Den zulässigen Maximaldruck oder die Durchflussleistung des Wasserwerfers NICHT überschreiten. Werden diese Werte überschritten, kann zu Verletzungen oder zu Schäden am Wasserwerfer führen.

⚠ WARNHINWEIS: KEINE Absperrungen bzw. Verschlüsse an der Auslassöffnung des elektrischen TuckAway-Wasserwerfers anbringen. Absperrungen erhöhen die Gefahr von Druckstößen durch Wasserschläge, die zu Verletzungen oder Schäden am Wasserwerfer führen können.

⚠ WARNHINWEIS: Falls der TuckAway-Wasserwerfer nicht mit einem automatischen Ablassventil ausgestattet ist, muss das Wasser nach dem Gebrauch abgelassen werden, um „Frostschäden“ zu vermeiden.

⚠ WARNHINWEIS: Sicherstellen, dass das Gewinde des Strahlrohrs mit dem Gewinde am Ausgang des Wasserwerfers übereinstimmt. Das Strahlrohr nicht zu fest am Gerät anziehen.

⚠ WARNHINWEIS: Der TuckAway-Wasserwerfer, das Strahlrohr, der Logikkasten, der Steuerkasten und die vor Ort anpassbaren Schwenkanschläge sind für eine optimale Leistung konzipiert. In keiner Art und Weise verändern.

⚠ WARNHINWEIS: Der TuckAway-Wasserwerfer ist für den Gebrauch mit dem Strahlrohr Akromatic konzipiert. Die Verwendung anderer Strahlrohre könnte die Leistung oder den Betrieb des Geräts beeinträchtigen. Daher sollten vor deren Einsatz entsprechende Tests durchgeführt werden.

⚠ WARNHINWEIS: Das Herstellen der Verbindung zur Fahrzeugbatterie sollte als letztes erfolgen.

MECHANISCHER AUFSATZ DES WASSERWERFERS

⚠ WARNHINWEIS: EINE UNZUREICHENDE TRAGKONSTRUKTION KANN ZUM VERSAGEN DES GERÄTS UND UNTER UMSTÄNDEN ZU VERLETZUNGEN FÜHREN. DAHER IST MÖGLICHERWEISE EIN ZUSÄTZLICHER STRUKTURELLER HALT AM EINLASSFLANSCH ODER AM EINLASSGELENK (Abbildung 1) ERFORDERLICH. (Falls Sie Hilfe benötigen, wenden Sie sich an den Kundendienst von Akron Brass.)

Der TuckAway-Wasserwerfer muss mit acht 5/8 Zoll-Schrauben (1,58 cm) und Muttern von mindestens Grad 5 auf der Wasserführung sowie, bei Montage an einem Flansch von 4 Zoll (10 cm), passenden Unterlegscheiben mit Halt für mindestens sechs Windungen montiert werden. Die Schrauben müssen über Kreuz festgeschraubt werden, wobei der Anziehmoment zunehmend bis auf maximal 135 Nm trocken gesteigert wird.

HÖHENANSCHLÄGE

Durch die Höhenanschläge wird der vertikale Schwenkbereich eingegrenzt, in dem sich der Wasserwerfer verstellen lässt. Der Wasserwerfer wird mit einem Anschlag in Position 2 geliefert, welcher einen Schwenkbereich von ± 90° zulässt (siehe Abbildung 2). Ein Schwenkbereich von ± 45° wird erzielt, indem Anschläge an den Positionen 1 und 3 sowie ein Stecker an Position 2 gesetzt wird. Sowohl der Stecker als auch die Anschläge müssen einen 12,7 mm-Sechskantkopf aufweisen. In Abbildung 2 wird veranschaulicht, welche Anschlagposition für die gewünschte Drehung eingestellt werden muss.

SCHWENKANSCHAG

Durch die Schwenkanschläge wird der Schwenkbereich eingegrenzt, in dem sich der Wasserwerfer verstellen lässt. Der Wasserwerfer wird mit Anschlägen in den Positionen 2 und 3 geliefert, welche einen Schwenkbereich von ± 90° zulassen (siehe Abbildung 2). Ein Schwenkbereich von ± 45° kann erzielt werden, indem Anschläge an den Positionen 1 und 4 gesetzt werden. Sowohl der Stecker als auch die Anschläge müssen über einen 12,7 mm-Sechskantkopf aufweisen. In Abbildung 2 wird veranschaulicht, welche Anschlagposition für die gewünschte Drehung eingestellt werden muss.

MECHANISCHER AUFSATZ EINES LOGIKKASTENS

Der TuckAway-Logikkasten muss nahe genug am Wasserwerfer angebracht werden, so dass der Kabelstrang bis zum Wasserwerfer reicht. Die Gesamtmaße und die Maße der Halterungsbohrungen dem Logikkasten sind in Abbildung 3 veranschaulicht.

ANLEITUNG FÜR DIE ELEKTRISCHE INSTALLATION

A. ELEKTRISCHER ANSCHLUSS DES REGLERS

Im Folgenden werden die Schritte für das Anbringen der Bedienerschnittstelle am Logikkasten beschrieben.

SCHRITT 1 Die Länge des benötigten Kabel bis hin zum Logikkasten bestimmen, weitere 15 cm hinzufügen und den Rest abschneiden.

SCHRITT 2 Die Kabelklemmmutter für das entsprechende Kabel vom Logikkasten entfernen. DIE KABELKLEMME NICHT ENTFERNEN. Die Kabelklemmmutter mit nach außen zeigendem Gewinde auf das Kabel aufbringen. Am gleichen Ende des Kabels 15 cm des Kabelaußenmantels entfernen und von jedem der Kabel 9,5 mm abisolieren.

SCHRITT 3 Die 6 Schrauben der Abdeckung des Logikkastens lösen und die Abdeckung zur Seite legen. Die Kabel durch die Öffnung für den Steuerkasten im Logikkasten ziehen (siehe Abbildung 3). Genügend Kabel durch die Kabelklemme ziehen, um einen festen Sitz zu gewährleisten. Die Kabelklemmmutter anziehen und die einzelnen Kabel mit den entsprechenden Anschlüssen verbinden.

B. ANSCHLIESSEN VON WASSERWERFER UND FAHRZEUGBATTERIE

Die folgenden Anweisungen beschreiben den elektrischen Anschluss des Kabelstrangs des Wasserwerfers (TB3) und der Fahrzeugbatterie (TB2)

⚠ **WARNHINWEIS:** Für die Leitung der Fahrzeugbatterie (TB2) wird eine Kabelgröße von 10 AWG empfohlen. Wird ein Kabel einer kleineren Größe verwendet – welches nicht kleiner als 12 AWG sein darf –, müssen die Stromleitungen (TB2) mindestens 11,5 Volt führen, wenn sich der Wasserwerfer in Betrieb befindet.

SCHRITT 4 Die Kabelklemmmutter für das entsprechende Kabel vom Logikkasten entfernen (siehe Abbildung 3). DIE KABELKLEMME NICHT ABNEHMEN. Die Kabelklemmmutter mit nach außen weisendem Gewinde auf das korrekte Kabel aufbringen.

SCHRITT 5 Die 6 Schrauben der Abdeckung des Logikkastens lösen und die Abdeckung zur Seite legen. Das Kabel durch die korrekte Klemmleiste des Logikkastens führen (siehe Abbildung 3). Genügend Kabel durch die Kabelklemme ziehen, um einen guten Halt zu gewährleisten. Die Kabelklemmmutter anziehen und die einzelnen Kabel mit den entsprechenden Anschlüssen verbinden (siehe Stromlaufplan, Abbildung 4). Die Abdeckung des Logikkastens wieder aufsetzen und mit den 4 Schrauben sichern.

BETRIEBSANLEITUNG

A. BETRIEB DES JOYSTICK-REGLERS

Der Joystick-Regler dient zur Steuerung von Wasserwerfer und Strahlrohr.

1. Verstellen der Schwenkposition des Wasserwerfers nach rechts oder links:
   Den Joystick jeweils wie auf dem Regler angegeben nach RECHTS oder nach LINKS schieben, bis die gewünschte Position erreicht ist.
2. Verstellen der aufgerichteten Position des Strahlrohrs nach oben oder unten:
   Den Joystick jeweils wie auf dem Regler angegeben nach ANHEBEN oder SENKEN schieben, bis die gewünschte Position erreicht ist.
3. Ändern des Strahlrohrmusters in die Position Vollstrahl oder Sprühnebel:
   Den Wechselschalter auf dem Joystick wie auf dem Regler angegeben jeweils nach VOLLSTRAHL oder SPRÜHSTRAHL bewegen, bis die gewünschte Position erreicht ist.

B. MANUELLE ÜBERSTEUERUNG

Die manuelle Übersteuerung darf nur dann genutzt werden, wenn der Wasserwerfer nicht mit Strom versorgt wird. Zur Übersteuerung der horizontalen und vertikalen Schwenkbewegung verfügt der Wasserwerfer über ein Übersteuerungshandrad mit 6,35 mm (1/4") Sechskantantrieb. Um die manuelle Übersteuerung zu aktivieren, das Ende mit dem Innensechskantschlüssel des Übersteuerungshandrades in das sechskantförmige Loch am Schaft gegenüber dem Antrieb stecken. Das Übersteuerungshandrad in die gewünschte Richtung drehen, um den Wasserwerfer aufzurichten. Das Handrad ist nicht für den Einsatz bei aktiviertem Wasserfluss bestimmt, sondern für das Verstauen eines nicht betriebsfähigen Wasserwerfers für den Transport zur Reparaturstätte.

⚠ **WARNHINWEIS:** Wenn das Übersteuerungshandrad nicht mehr benötigt wird, muss es wieder in die Verstauposition gebracht werden. Die elektrische Steuerung nicht verwenden, wenn das Übersteuerungshandrad verwendet wird oder sich für die Verwendung in Position befindet.

WARTUNGSANLEITUNG

Der TuckAway-Wasserwerfer und das Strahlrohr sollten vor und nach jedem Gebrauch inspiziert werden, um sicherzustellen, dass sich bei in einem betriebstauglichen Zustand befinden. Hin und wieder kann es unerwarteterweise zu einem Zwischenfall kommen, bei dem das Gerät auf eine Art und Weise genutzt wird, die den üblichen Betriebsverfahren zuwiderläuft. Zu einer falschen Verwendung zählen u. a.:

- Betrieb über Maximaldruck oder -durchflussleistung.
- Längeres Ausgesetztsein an Temperaturen über 54 °C oder unter -32 °C.
- Betrieb in korrosiven Umgebungen.
- Anstoßen des TuckAway-Strahlrohrs an ein ortsgebundenes Objekt während Betrieb oder Transport.
- Sonstiger missbräuchlicher Gebrauch, zu dem es in Ihrer jeweiligen Umgebung kommen kann.

Außerdem gibt es Anzeichen, die ganz klar dafür sprechen, dass eine Reparatur erforderlich ist, wie z. B.:

- Eine nicht oder nur schwer zu bedienende Steuerung.
- Übermäßige Abnutzung.
- Unzulängliche Durchflussleistung.
- Leckage von Wasser.

Falls eine der oben genannten Situationen auftritt, ist der TuckAway-Wasserwerfer aus dem Betrieb zu nehmen, zu reparieren und von einem qualifizierten Techniker überprüfen zu lassen, bevor er erneut zum Einsatz kommt.

A. AUSTAUSCH DES ANTRIEBS

Austausch des horizontalen und vertikalen Schwenkantriebs:

1. Das Gerät von der Stromzufuhr trennen.
2. Die 4 Inbusschrauben am Getriebegehäuse lösen und abnehmen.
3. Die Antriebsbaueinheit und das Getriebegehäuse vorsichtig vom Gerät abnehmen.
   Wichtig: Darauf achten, dass das Getriebe selbst nicht verschoben wird (mit einem Schraubenzieher fixieren), um Schwierigkeiten bei der Ausrichtung des Getriebes zu vermeiden.
4. Die 4 Inbuskopfschrauben, die das Gehäuse und die Antriebsbaueinheit miteinander verbinden, vom Inneren des Getriebegehäuses lösen und entfernen.
5. Das Getriebegehäuse von der Antriebsbaueinheit abnehmen.
6. Beide O-Ringe am Getriebegehäuse austauschen.
7. Die neue Antriebsbaueinheit am Getriebegehäuse anbringen und dabei darauf achten, dass alle 4 Schrauben fest angezogen sind.
8. Den Antrieb und das Getriebegehäuse am Gerät montieren und dabei darauf achten, dass alle 4 Inbusschrauben fest sitzen. Möglicherweise muss der Antrieb leicht gedreht werden, um dessen Getriebe mit dem Getriebe im Getriebegehäuse auszurichten. Tipp: Das Übersteuerungshandrad verwenden.
9. Das Gerät wieder an die Stromzufuhr anschließen.
10. Den Betrieb des Geräts überprüfen.

Falls Sie auf Schwierigkeiten stoßen, wenden Sie sich an den technischen Kundendienst von Akron Brass.

Abbildung 1

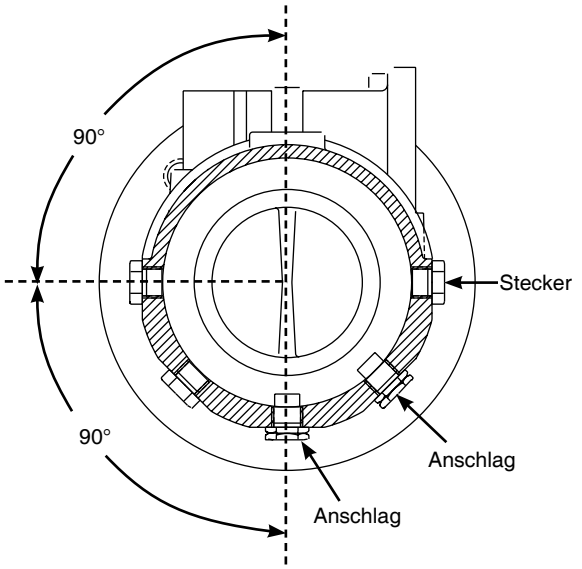

DREHUNG UM 90°
(ab Werk eingestellt)

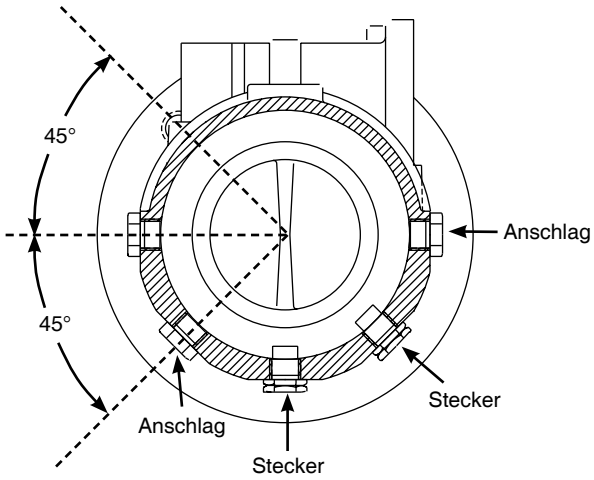

DREHUNG UM 45°

DRAUFSICHT - AUFGERICHTET

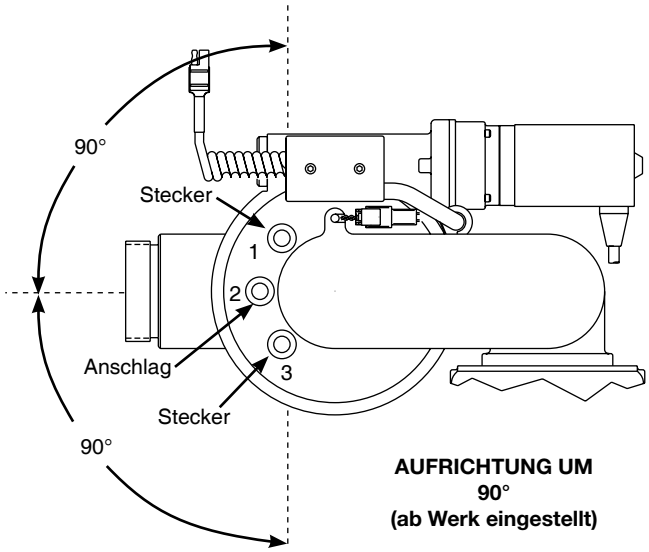

AUFRICHTUNG UM
90°
(ab Werk eingestellt)

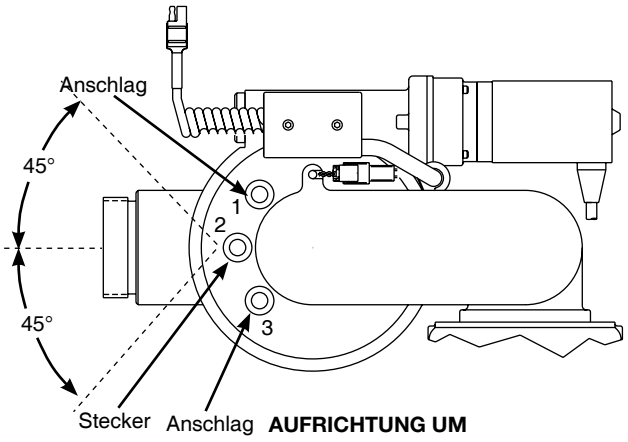

AUFRICHTUNG UM
45°

SEITENANSICHT

Abbildung 2

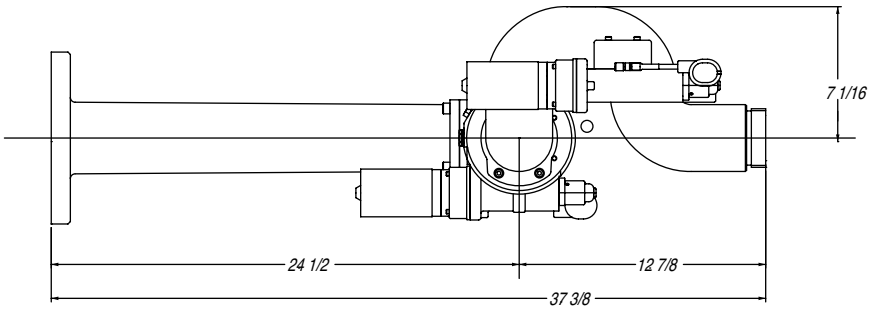

DRAUFSICHT - AUFGERICHTET

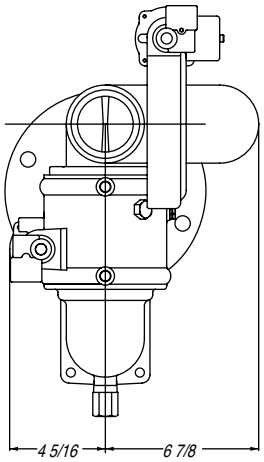

VORDERANSICHT - AUFGERICHTET

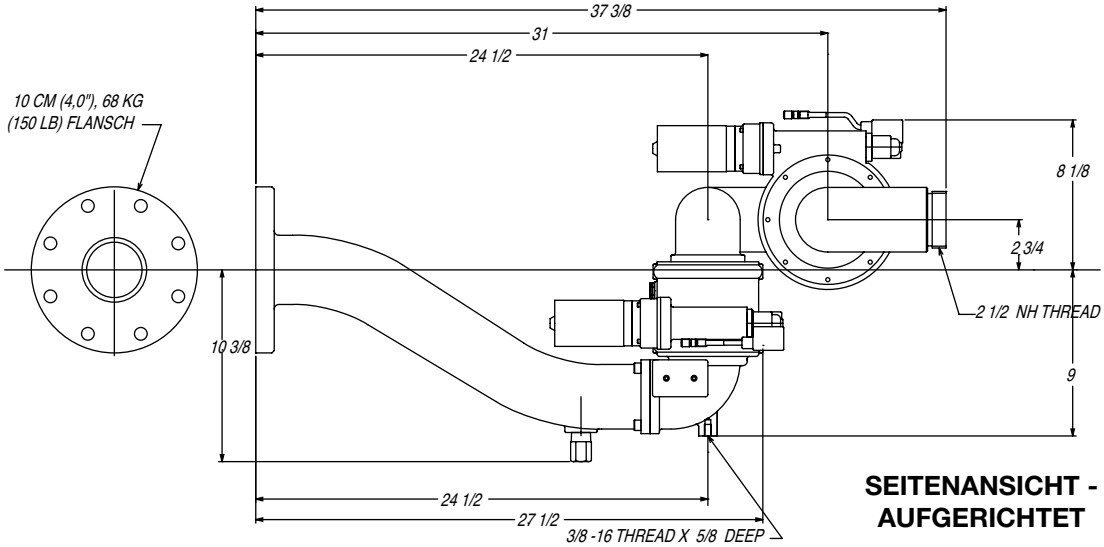

SEITENANSICHT - AUFGERICHTET

VERTIKALER SCHWENKANTRIEB

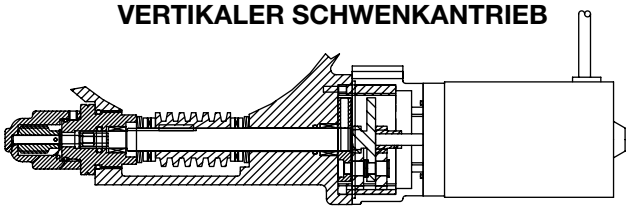

HORIZONTALER SCHWENKANTRIEB

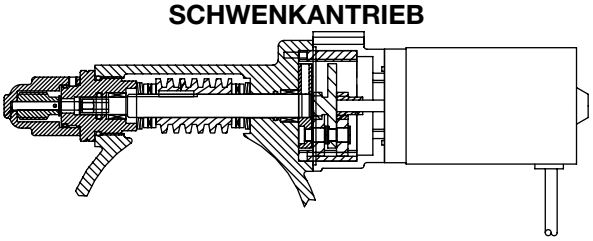

Abbildung 3

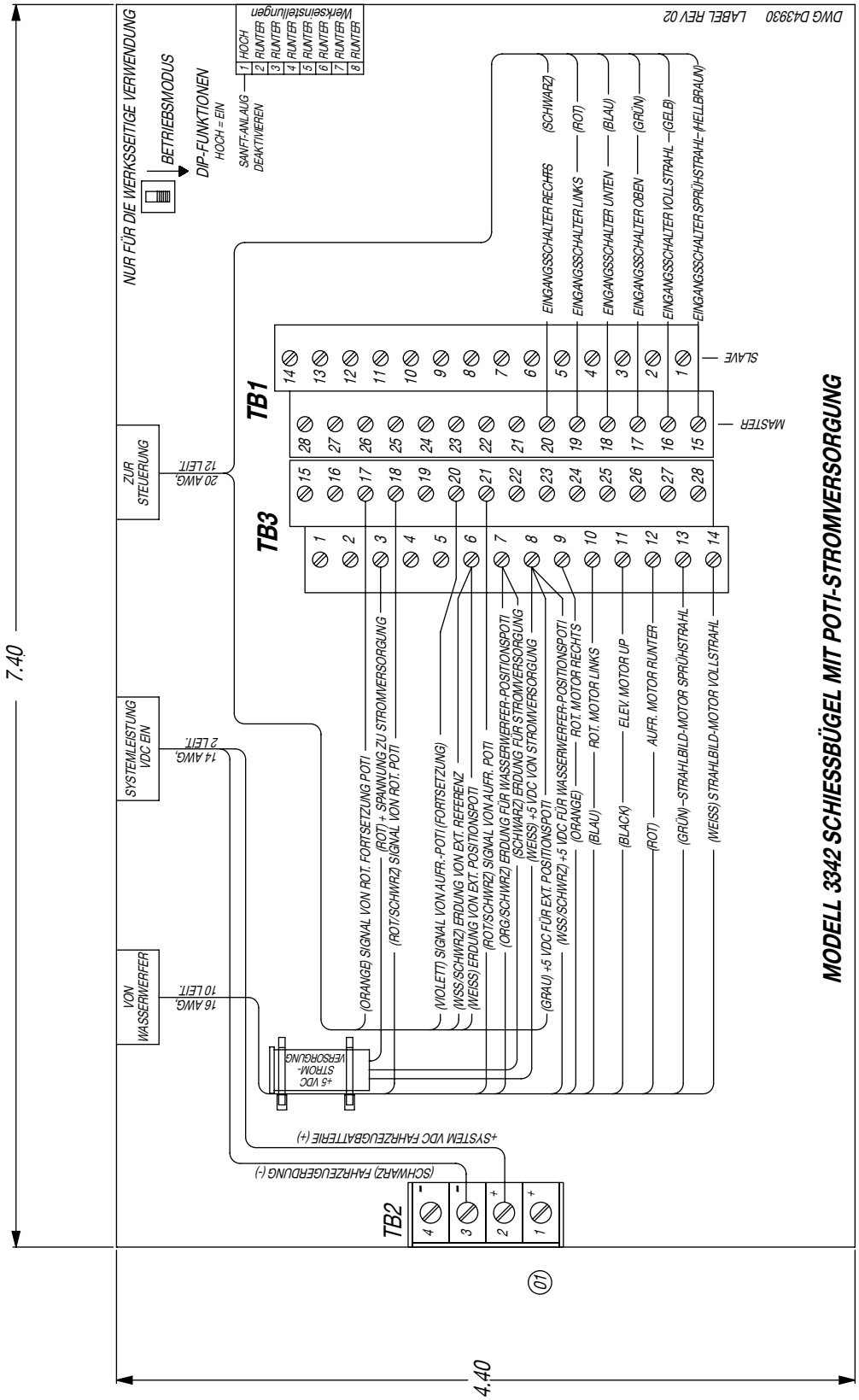

B. EINSTELLUNGEN DES DIP-SCHALTERS

Die Schalter sind werksseitig wie folgt konfiguriert:

	1	2	3	4	5	6	7	8
Ein	● Sanfter Anlauf							
Aus		●	●	●	●	●	●	●

Abbildung 4

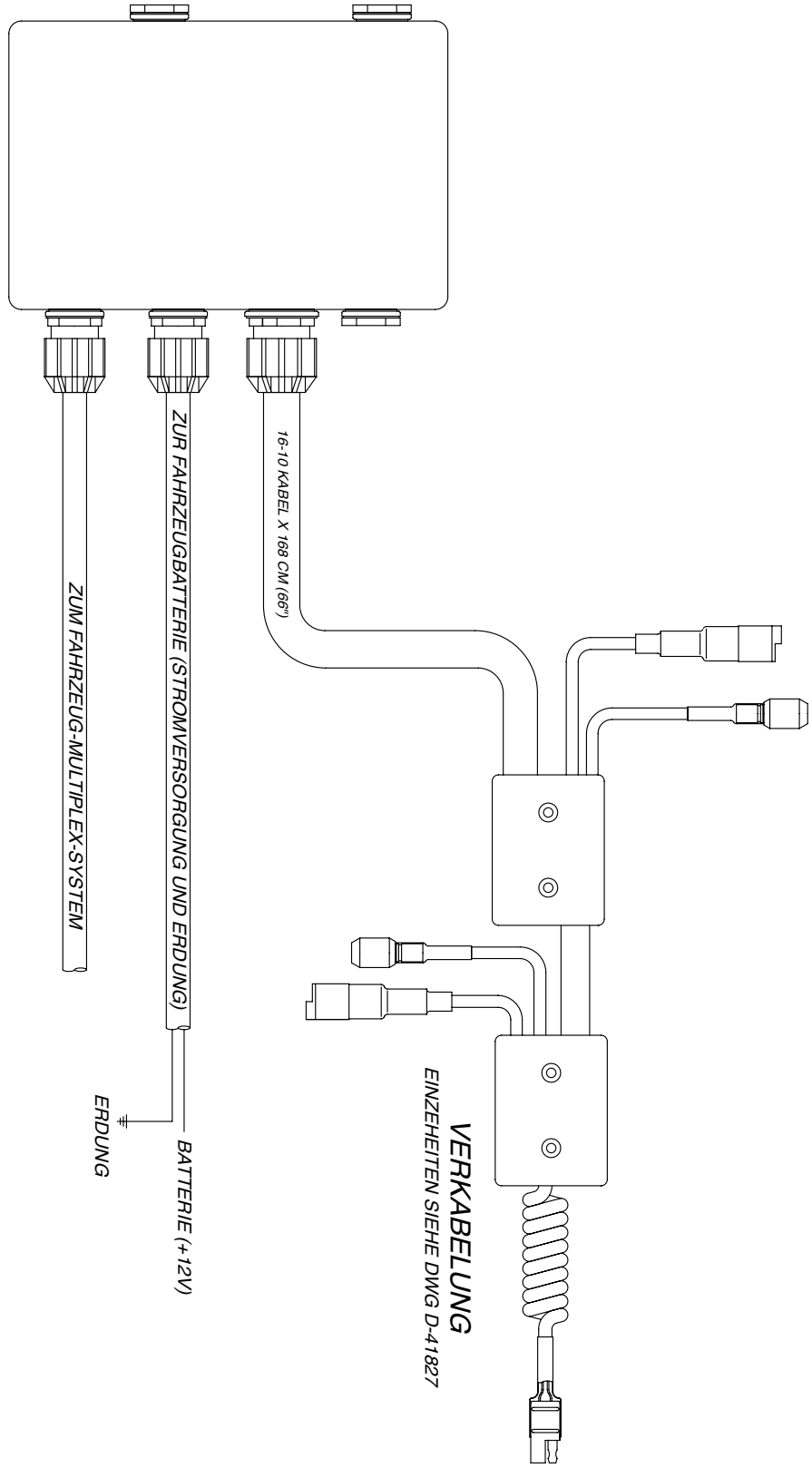

TELEFON: +1-330-264-5678 oder +1-800-228-1161 | FAX: +1-330-264-2944 oder +1-800-531-7335 | akronbrass.com

AKRON BRASS COMPANY

Tested... Proven... Trusted.

NACH ISO 9001 EINGETRAGENES UNTERNEHMEN

LETZTE ÜBERARBEITUNG: 1/12

GARANTIE UND HAFTUNGSAUSSCHLUSS Wir haften für Akron Brass-Produkte für einen Zeitraum von fünf (5) Jahren nach dem Kauf gegen Material- oder Herstellungsfehler. Akron Brass wird Produkte reparieren oder ersetzen, die dieser Garantie nicht entsprechen. Die Reparatur oder der Ersatz liegt im alleinigen Ermessen von Akron Brass. Produkte müssen für Garantieleistungen unverzüglich an Akron Brass zurück gesandt werden.

Wir haften nicht für: Verschleiß; unsachgemäße Installation, Verwendung, Wartung oder Lagerung; Fahrlässigkeit des Eigentümers oder Bedieners; Reparatur oder Modifikationen nach der Lieferung; Schäden; Nichtbeachtung unserer Anweisungen oder Empfehlungen; oder alles andere außerhalb unserer Kontrolle. WIR ÜBERNEHMEN KEINE GEWÄHRLEISTUNG, WEDER AUSDRÜCKLICH NOCH STILLSCHWEIGEND, DIE NICHT IN DIESER GEWÄHRLEISTUNGSERKLÄRUNG BERÜCKSICHTIGT IST, UND WIR LEHNEN JEDE STILLSCHWEIGENDE GEWÄHRLEISTUNG FÜR GEBRAUCHSTAUGLICHKEIT UND EIGNUNG FÜR EINEN BESONDEREN ZWECK AB. Weiterhin übernehmen wir keine Verantwortung für sämtliche mittelbar, beiläufig oder indirekt entstandenen Schäden (inklusive, aber nicht beschränkt auf entgangene Gewinne), gleich aus welchen Gründen. Keine Person verfügt über die Vollmacht, Änderungen an dieser Garantie vorzunehmen.

© Akron Brass Company. 2012 Alle Rechte vorbehalten. Dieses Dokument darf ohne ausdrückliche schriftliche Genehmigung der Akron Brass Company weder ganz noch teilweise reproduziert werden.